BAS®

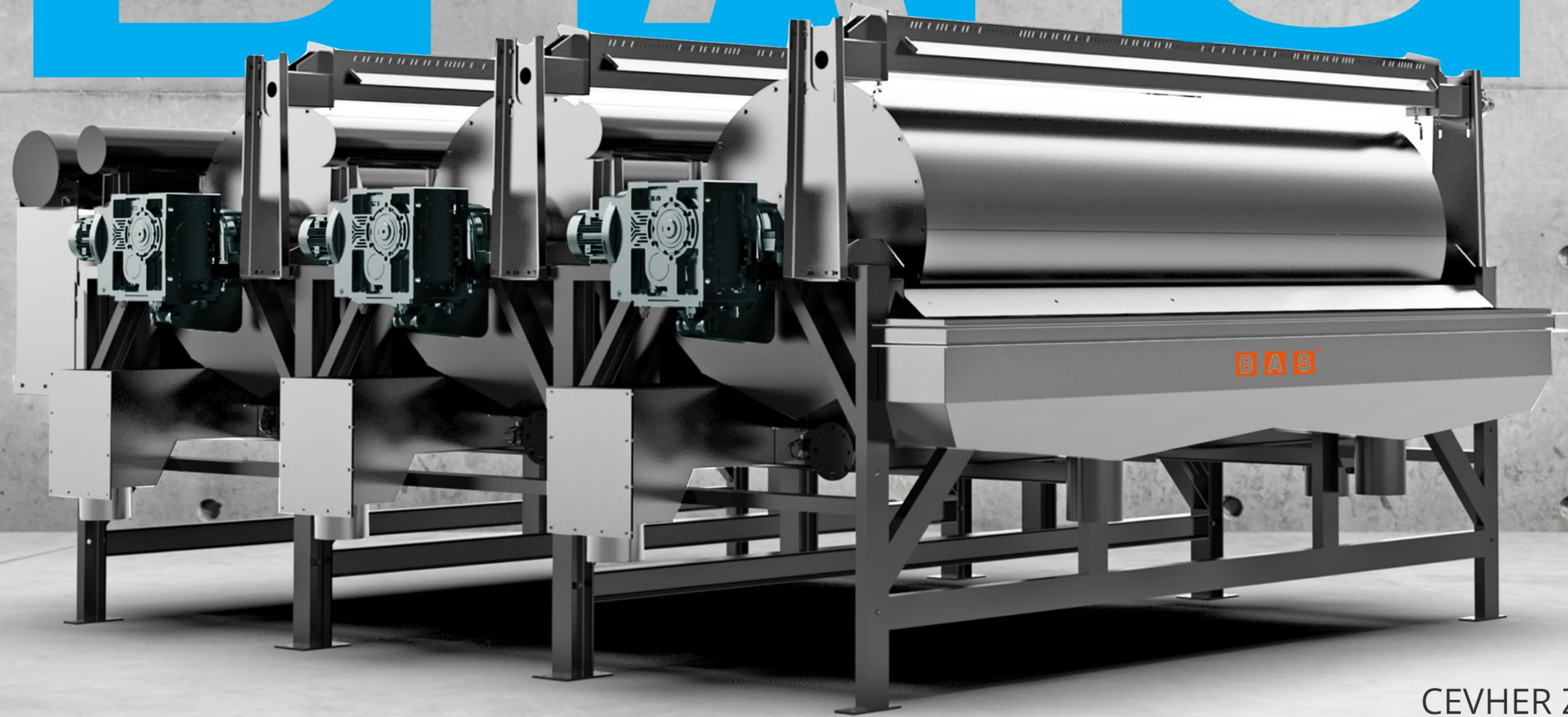

CEVHER ZENGİNLEŞTİRME

YAŞ MANYETİK TAMBUR SEPARATÖR

bas-tr.com

BCTC D1200X3600 3 kademe yaş manyetik tambur separatör genel görünüş, ürün çıkış ve atık çıkışları

BCTC 3 kademe yaş manyetik tambur separatör kademeleri

BCTC cevher giriş kısmı

Yaş manyetik tambur separatörler

- Yaş manyetik tambur separatörler manyetik alınganlığı olan cevherlerin diğer non-manyetik malzemelerden ayrıştırılmasında veya farklı manyetik alınganlığa sahip iki farklı manyetik malzemenin sulu seperasyonunda tercih edilmektedir.

- Yaş manyetik tambur separatörler yarı dolu manyetik tambur, malzeme besleme haznesi, manyetik – non-manyetik malzeme şutları, döner tambur zırhı ve tambur tahrik ünitesinden meydana gelir.

daha fazla bilgi için

videolarımızı

ziyaret edin;

BCTC D1200X3600 ters beslemeli düz akışlı tip yaş manyetik
tambur separatör manyetit zenginleştirme nihai kademe separatörü

BCTC ters beslemeli düz akışlı tip
yaş manyetik tambur separatör kademeler
arası arası manyetit aktarım aşaması

BCTC ters beslemeli düz akışlı tip
yaş manyetik tambur separatör manyetit
zenginleştirme aşamasında manyetik olmayan atık çıkışı

BCTC D1200X3600 ters beslemeli düz akışlı tip
yaş manyetik tambur separatör manyetit zenginleştirme
zenginleştirilmiş manyetit ürün çıkışı

Yaş manyetik tambur separatörlerde;

- Tambur besleme tipi ön besleme – ters besleme
- Tambur dönüş yönü
- Tambur hızı
- Tambur yüzeyindeki manyetik alan şiddeti

parametreleri ile mekanik olarak separasyon kalitesi optimize edilir.
En önemli kriter olan yaş manyetik tambur separatörlerin yüzeyindeki manyetik alan şiddeti ve sıralı diğer parametreler BAS laboratuvarlarında tespit edilir ve endüstriyel boyutlandırma gerçekleştirilir. Talep doğrultusunda BAS laboratuvarlarında proses dizaynı, genel yerleşim ve endüstriyel çalışmaları projeler kapsamında anahtar teslim edilebilir.

Y35 Ferrit manyetizmalı manyetik tamburlarda tambur yüzeyinde 2.000 Gauss'a kadar, N52 Neodyum manyetizmalı manyetik tamburlarda ise tambur yüzeyinde 5.000 Gauss'a kadar lineer ve sürekli manyetik alan şiddeti sağlanabilir.

Besleme haznesinden manyetik malzeme çıkış şutuna kadar kusursuz radius, yüzey düzgünlüğü ve ters akışlar için optimum açı ve manyetik kutup sayısı ile ideal olan mineral separasyonu gerçekleştirilir

Doğal cevher ve diğer minerallerin yapısına, empüritelere, tane boyutuna ve nihai ürün çıkış beklentisine bağlı olarak yaş manyetik separatörler **düz veya ters akışlı olarak tasarlanır**. Ters akışlı manyetik separatörler de kendi içerisinde **ters beslemeli ve düz beslemeli** olarak ikiye ayrılır.

Zenginleştirme miktarına ve nihai ürün beklentisine bağlı olarak yaş manyetik separatörlerin **kademe sayısı ve manyetik alan şiddetleri BAS laboratuvarlarında** tespit edilir ve sahada uygulanır.

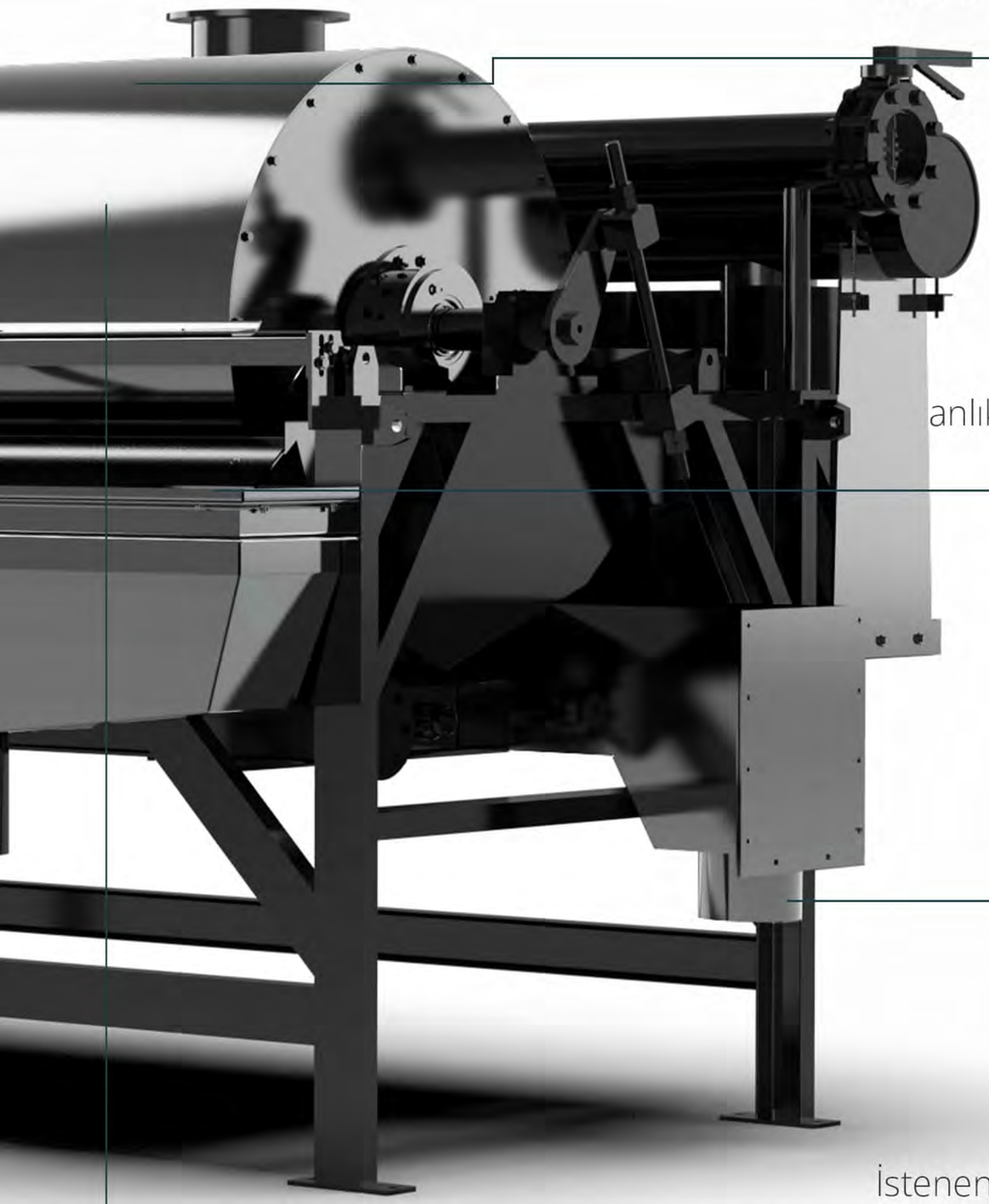

Tambur yüzeyinin temizlenmesi ve tutunan cevherin tekrar besleme havuzuna karışmaması maksatlı **yıkama suyu ile yağmurlama** yapılarak tambur yüzeyi tamamen temizlendiğinden emin olunur.

Laboratuvarlarda tayin edilen **pulp oranı** sistemde bir şekilde dalgalanması durumunda BAS separatörlerinde anlık dalgalanmalarda yardımcı olacak ve kademelerde ilerletemeye yardımcı olacak **taze su besleme üniteleri** bulunur.

Ek olarak separatör üzerinde bulunan **yıkama ve tahliye valfleri** ile sistem tıkanıklıklarını anormalliklerine karşı her daim müdahale edilebilir.

İstenen manyetik malzemenin zenginleştirme neticesinde manyetik ürün bırakma aşamasında manyetik alan şiddetinin nihayetine erdirilmesinde daha düşük alan şiddeti tercih edilir.

Yaş manyetik tambur separatörler;

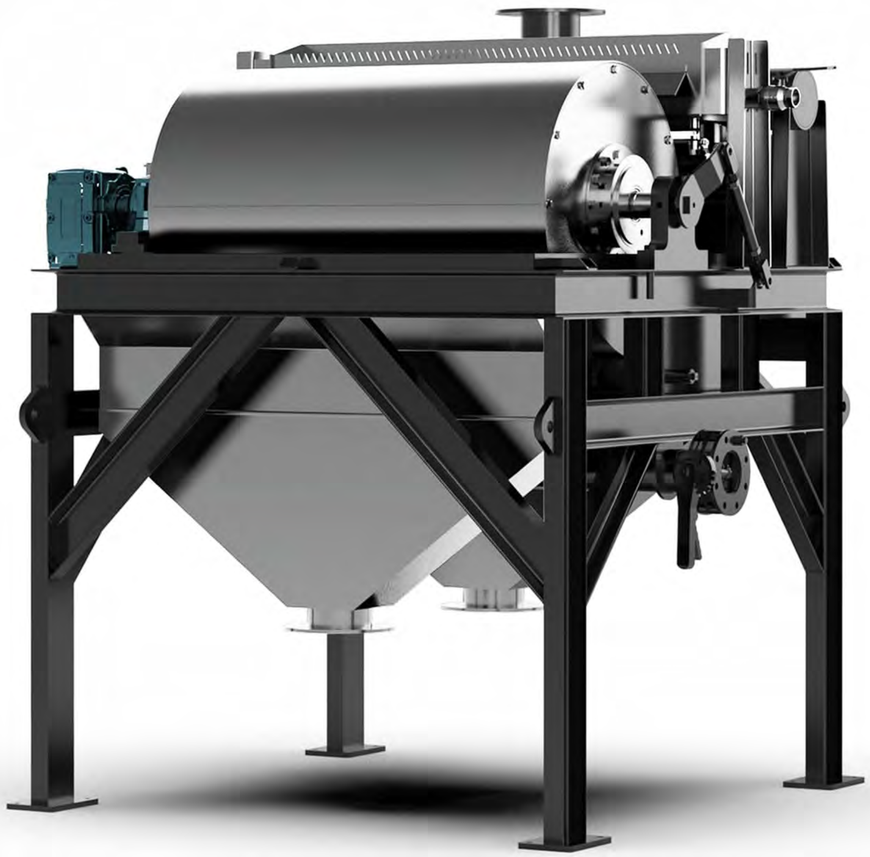

- düz beslemeli düz akışlı
- ters beslemeli düz akışlı
- ters beslemeli ters akışlı

olarak üçe ayrılırlar.

- tambur yüzeyindeki manyetik alan şiddeti
- tambur dönüş yönü
- tambur hızı
- tambur besleme tipi ön besleme – ters besleme

separasyon performansını belirler.

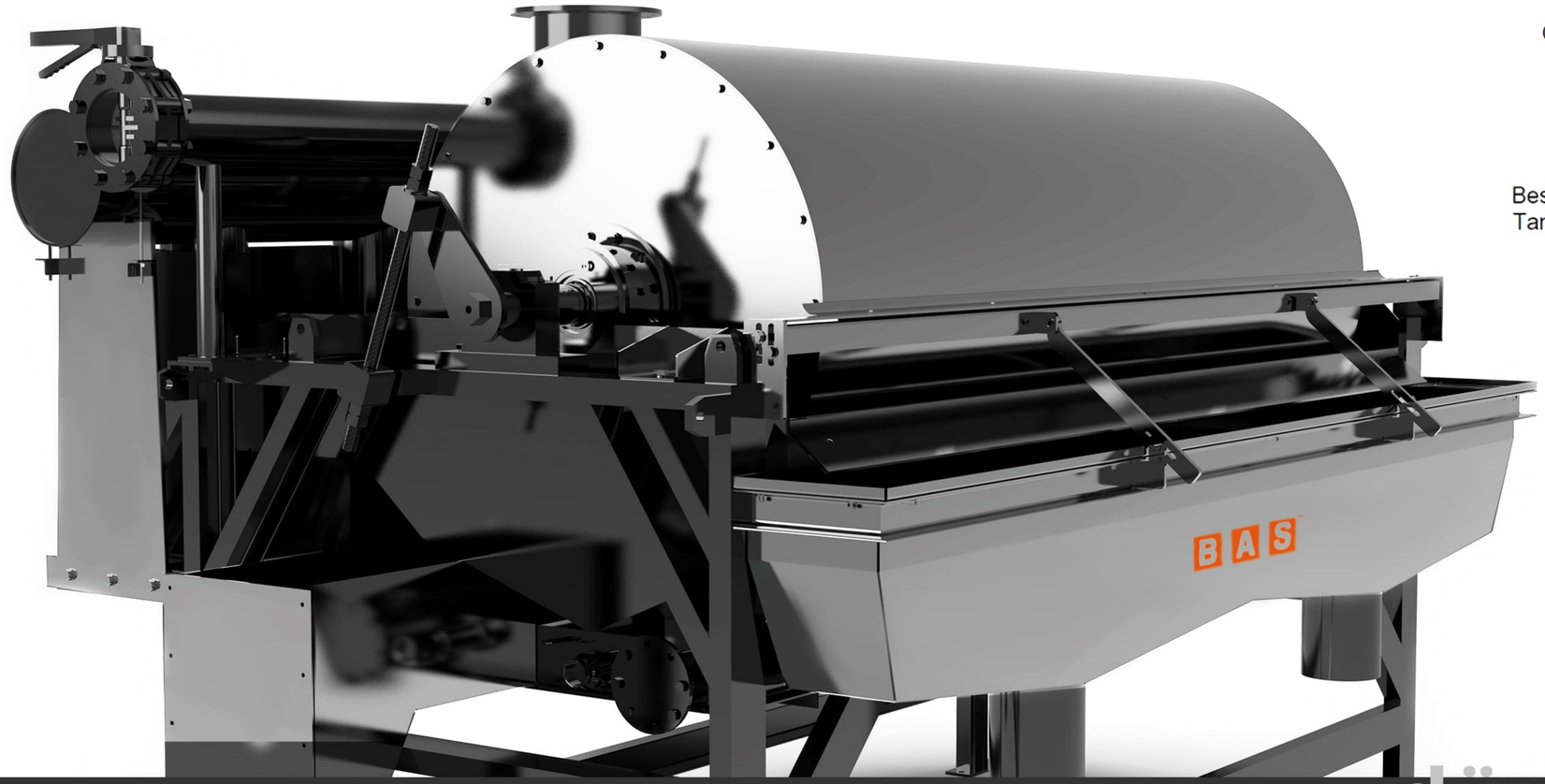

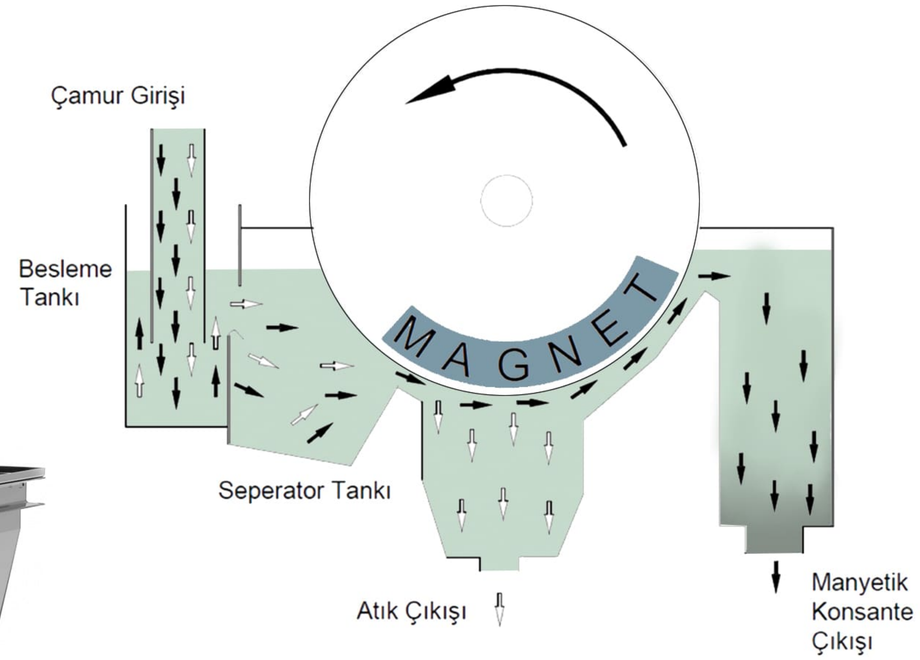

BCC düz beslemeli düz akışlı separatörler

- Malzemenin tambur yüzeyine eşit beslemesini sağlayacak özel ve sisteme paralel besleme eşiği
- Tamburun tamamına eşit beslemeyi garanti edecek besleme kollektörü bulunur
- Kısa efektif manyetik alan mesafesi
- Düz akış olduğundan malzeme alt kısımda yatak yapmaz
- Tambur alt havuzunda ayarlanabilir çıkış debi miktarı sayesinde havuz yüksekliği her zaman kontrol altına alınabilir
- İri malzemeler için çoğunlukla tercih edilen uygulamada 5-7mm e kadar malzeme beslenebilir ve diğer separatör tiplerine kıyasla daha yoğun katı sıvı oranı şartlarında sorunsuz çalışabilir.

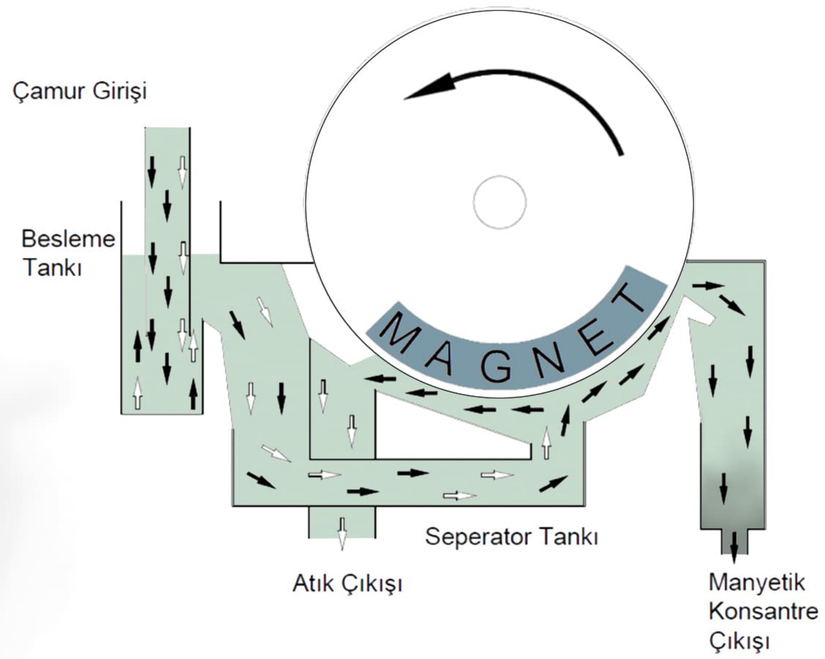

BCTC ters beslemeli düz akışlı separatörler

- Malzeme beslemeleri separasyon havuzu altından kanal vasıtasıyla yapılır
- Uzun ve efektif manyetik malzeme taşıma mesafesi
- Akışa ters yönde dönen tambur sebebiyle daha saf manyetik malzeme kazanımı
- Alttan besleme sayesinde atık çıkış tarafında vana bulunmaz ve havuz malzeme yüksekliği ayarlanmak zorunda kalınmaz
- Separatör manyetik ürünü ön tarafa bıraktığından ötürü ters beslemeli separatör sayısını artırabilme kabiliyeti ile rahatlıkla yüksek tenör beklentili sistemlerde aynı düzlemde çok kademeli çözümler sağlar
- Yüksek tenörlü ince malzemeler için mükemmel separasyon sağlar
- Alt havuz su verme kanalları pulp oranına ek olarak cevherin separasyon havuz katına taşınmasına ve pulp oranını düşürmeye yardımcı olur.
- Separatörün alt kısmında yatay besleme durumundan ötürü maksimum 1mm cevher beslenebilir.

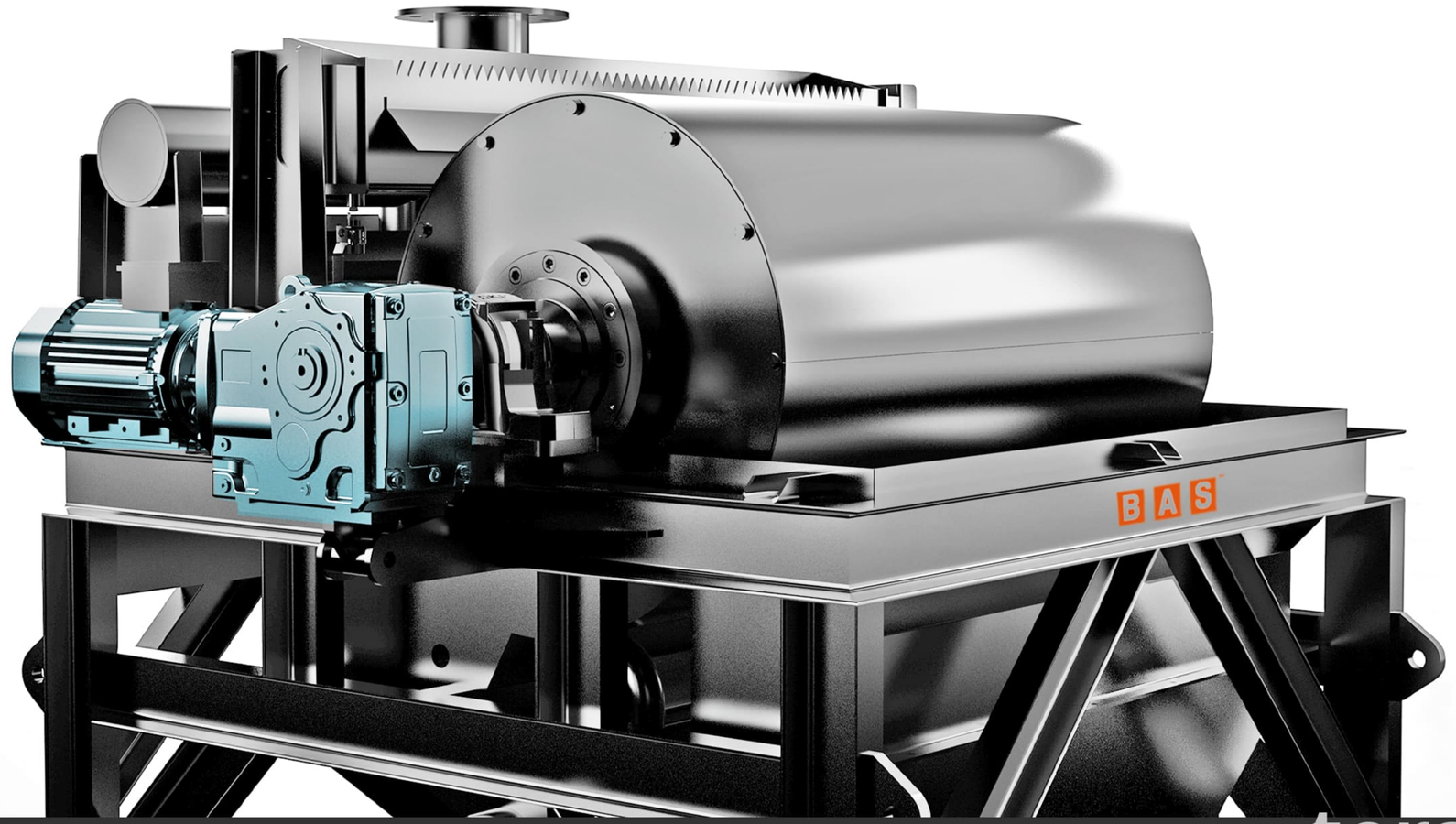

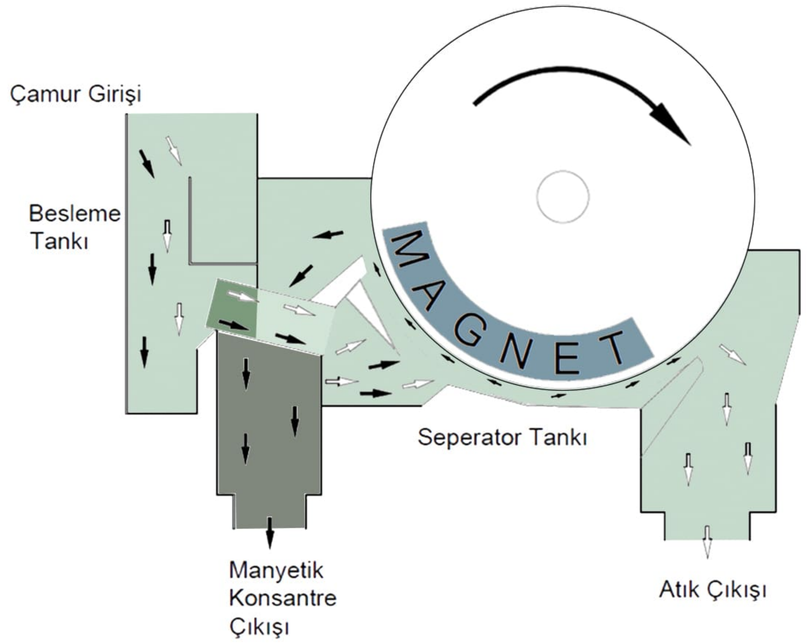

BCR ters beslemeli ters akışlı separatörler

- Malzeme beslemeleri separasyon havuzu altından borular vasıtasıyla yapılır
- Uzun ve efektif manyetik malzeme taşıma mesafesi
- Akışa ters yönde dönen tambur sebebiyle daha saf manyetik malzeme kazanımı
- Alttan besleme sayesinde atık çıkış tarafında vana bulunmaz ve havuz malzeme yüksekliği ayarlanmak zorunda kalınmaz
- Separatörün alt kısmında yatak yapma durumundan ötürü düz akışlılara oranla daha küçük tane yapılı malzeme beslenir.

Endüstriyel çapta kuru manyetik tambur separatör
bir parça manyetit zenginleştirme uygulaması

BAS
Laboratuvar Uygulamaları

• BAS anlaşmalı laboratuvarları geniş kapsamlı hizmetler verebilmektedir. Laboratuvar çalışmaları, endüstriyel ölçekli uygulamalar öncesinde saha şartlarını gerçek ortamda simüle edilmesini sağlar ve küçük ölçekli yapılan deneyeler neticesinde uygulama aşamasında yaşanabilecek zorlukları ve engellerin önüne geçilmesine imkan tanır. 500 gr ile 10 ton pilot ölçeğe kadar imkan tanıyan bu uygulamalar tesis yatırımcısı ve işletmecilerine büyük kolaylık sağlar.

Endüstriyel çapta lab tipi kuru manyetik tambur separatör

Kuru manyetik zenginleştirme ekipmanları
1.000 Gauss – 15.000 Gauss manyetik alan şiddeti

P80 150 mikron mikronize manyetit
zenginleştirme ikinci kademe deney uygulaması

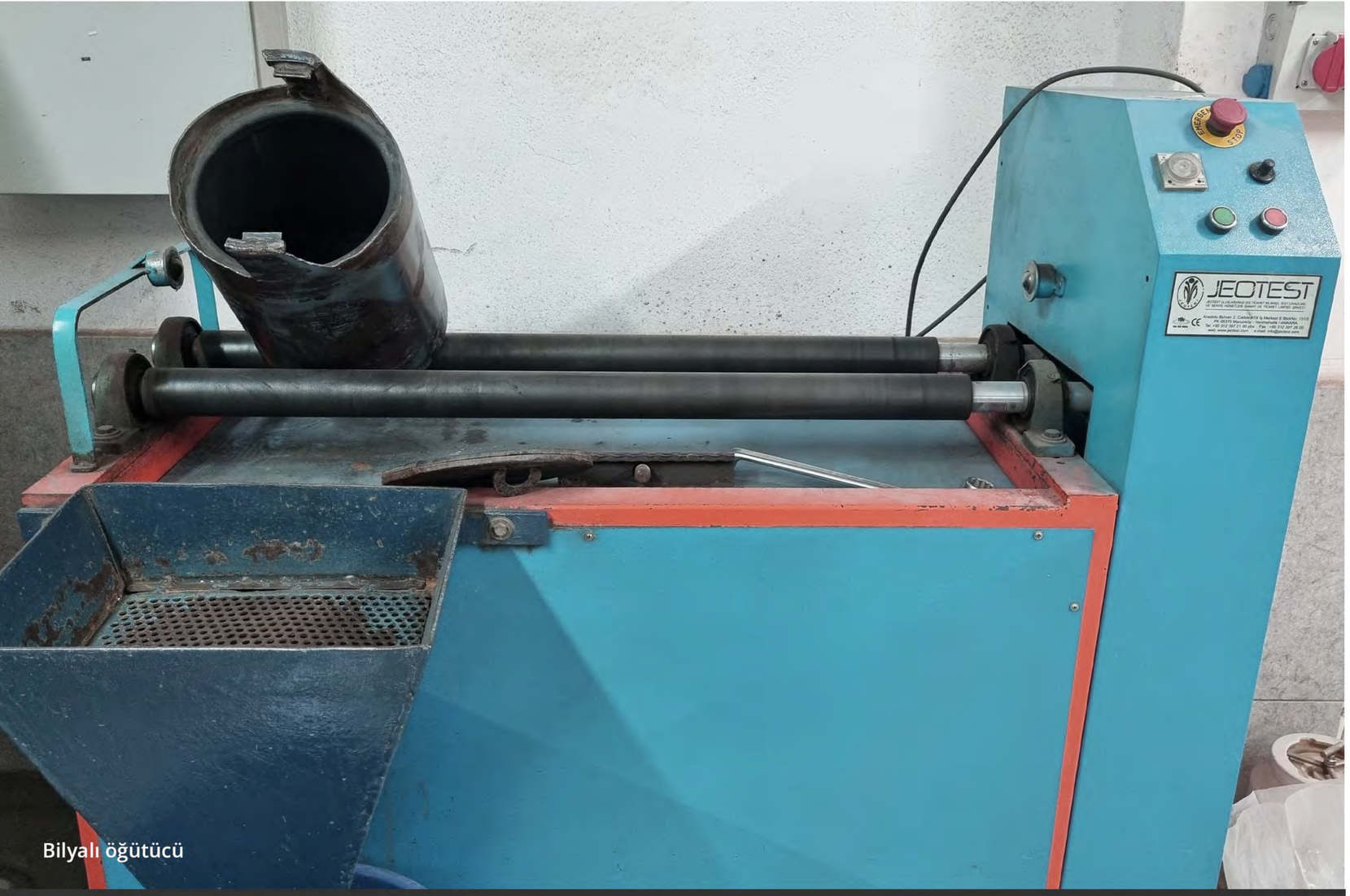

Bilyalı öğütücü

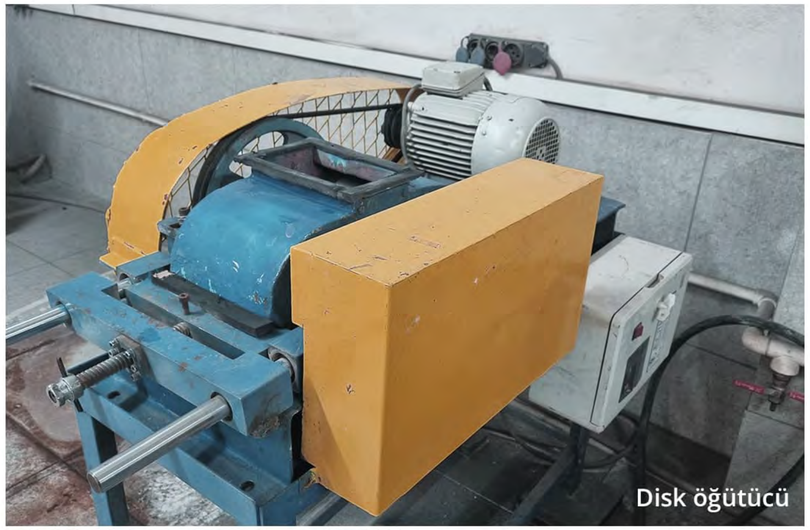
Disk öğütücü

Çeneli kırıcı

Düşük alan şiddetli yaş manyetik tambur separatörler

BAS laboratuvar kabiliyetlerinden bazıları;

- Cevher hazırlama (kırma, eleme, öğütme, çamur hazırlama)
- Manyetik zenginleştirme (düşük alan şiddetli manyetik zenginleştirme (0-5.000 Gaus), yüksek alan şiddetli manyetik zenginleştirme (20.000 Gauss), kuru - yaş manyetik ve elektromanyetik tüm aşamalar.
- Cevher mineralojisi ve petrografik görüntüleme
- Tane serbestleşmesi
- Akım şeması
- Kütle denklikleri
- Akım şeması simülasyonu

çalışmalarının bir kısmı veya tamamı kendi sorumluluğunda gerçekleştirmektedir. Uluslararası standartlarda birden çok farklı dilde rapor hazırlanabilir ve performans taahhütlü uygulamalar gerçekleştirilebilir.

Ölçülendirmeler

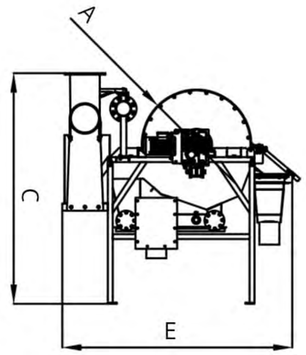

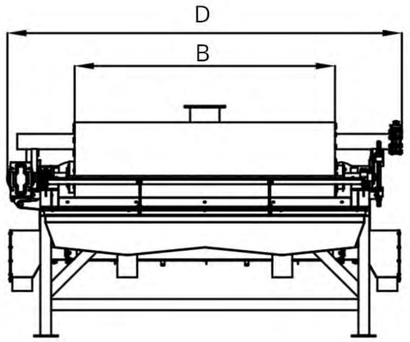

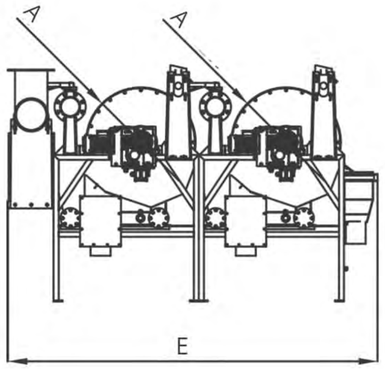

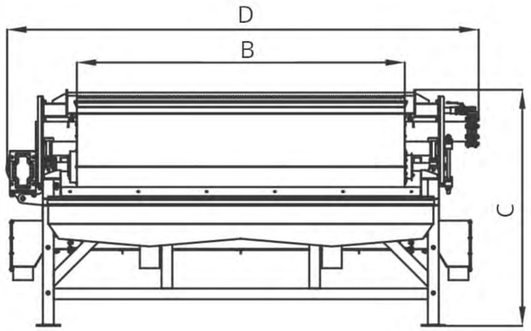

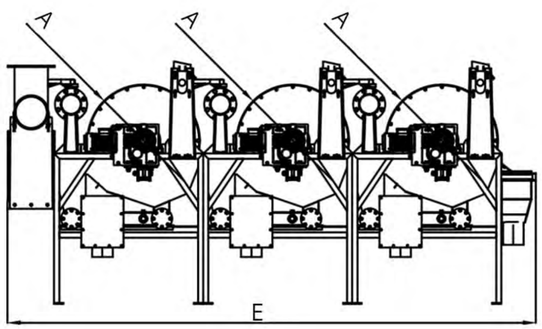

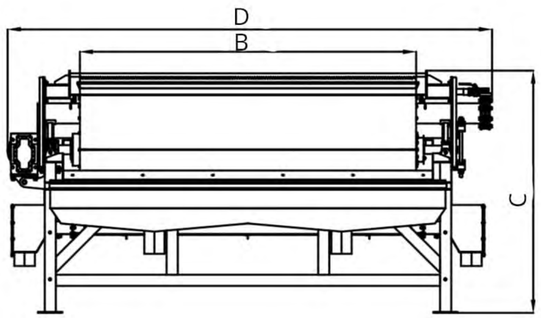

MODEL	A	B	C	D	E
BCTC TERS BESLEMELİ DÜZ AKIŞLI YAŞ MANYETİK TAMBUR SEPARATÖR - TEK KADEMELİ					
D1200X1200X1	1200	1200	2600	2790	2550
D1200X1800X1	1200	1800	2600	3390	2550
D1200X2400X1	1200	2400	2600	3990	2550
D1200X3000X1	1200	3000	2600	4590	2550
D1200X3600X1	1200	3600	2600	5190	2550
BCTC TERS BESLEMELİ DÜZ AKIŞLI YAŞ MANYETİK TAMBUR SEPARATÖR - ÇİFT KADEMELİ					
D1200X1200X2	1200	1200	2600	2790	4060
D1200X1800X2	1200	1800	2600	3390	4060
D1200X2400X2	1200	2400	2600	3990	4060
D1200X3000X2	1200	3000	2600	4590	4060
D1200X3600X2	1200	3600	2600	5190	4060
BCTC TERS BESLEMELİ DÜZ AKIŞLI YAŞ MANYETİK TAMBUR SEPARATÖR - ÜÇ KADEMELİ					
D1200X1200X3	1200	1200	2600	2790	5660
D1200X1800X3	1200	1800	2600	3390	5660
D1200X2400X3	1200	2400	2600	3990	5660
D1200X3000X3	1200	3000	2600	4590	5660
D1200X3600X3	1200	3600	2600	5190	5660

*Lütfen sipariş aşamasında brüt ve net ölçüleri teyit ediniz.

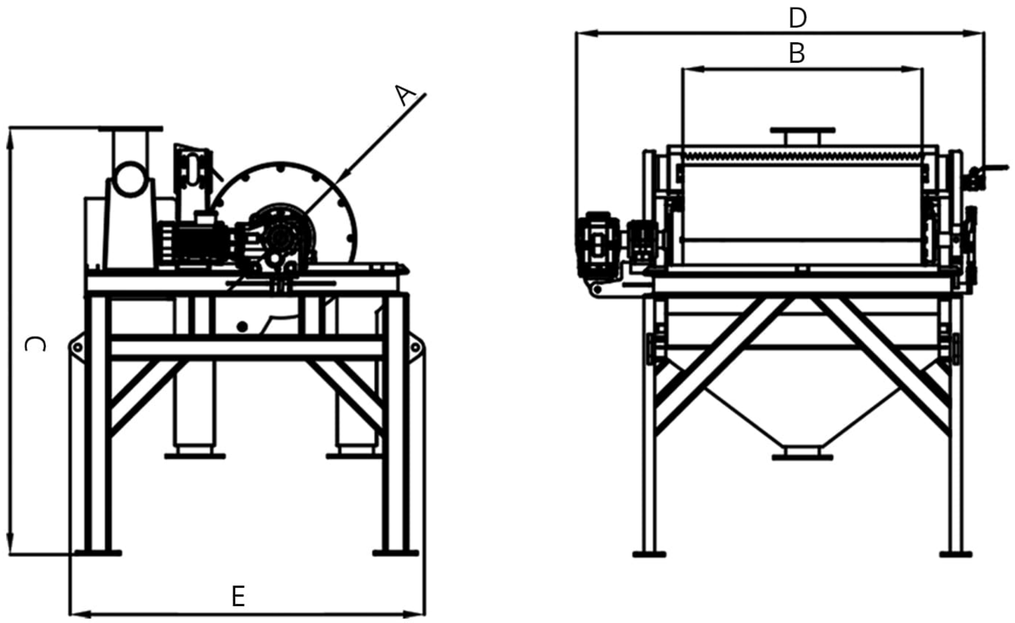

MODEL	A	B	C	D	E
BCR TERS BESLEMELİ TERSAKIŞLI YAŞ MANYETİK TAMBUR SEPARATÖR					
D750X1200	750	1200	2200	2050	1780
D750X1800	750	1800	2200	2650	1780
D750X2400	750	2400	2200	3250	1780
D900X1800	900	1800	2400	2800	1950
D900X2400	900	2400	2400	3400	1950
D900X3000	900	3000	2400	4000	1950
D1200X1200	1200	1200	2700	2300	2250
D1200X1800	1200	1800	2700	2900	2250
D1200X2400	1200	2400	2700	3500	2250
D1200X3000	1200	3000	2700	4100	2250
D1200X3600	1200	3600	2700	4700	2250

*Lütfen sipariş aşamasında brüt ve net ölçüleri teyit ediniz.

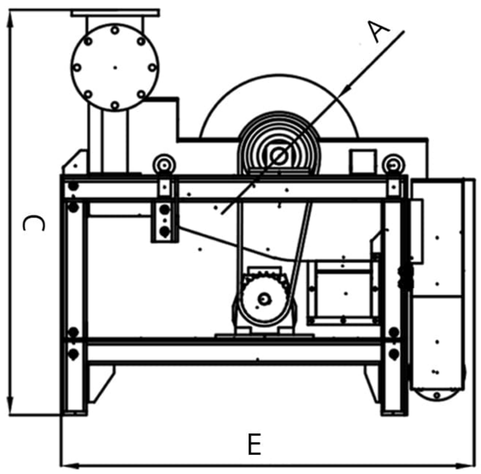

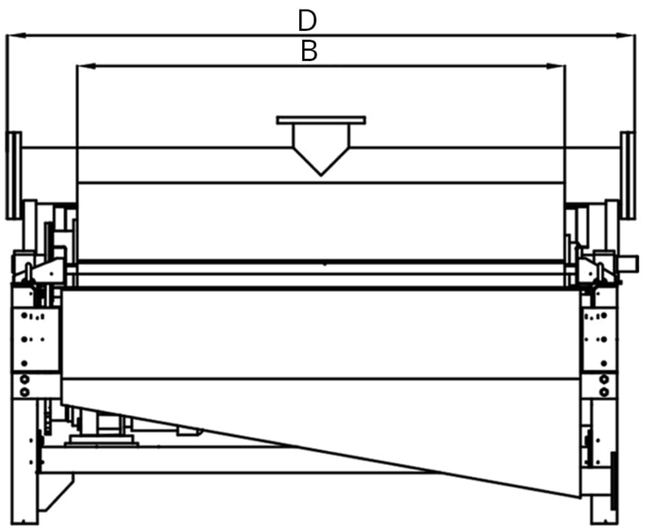

MODEL	A	B	C	D	E
BCR TERS BESLEMELİ TERSAKIŞLI YAŞ MANYETİK TAMBUR SEPARATÖR					
D750X1200	750	1200	1720	1750	1850
D750X1800	750	1800	1720	2350	1850
D750X2400	750	2400	1720	2950	1850
D900X1800	900	1800	1870	2400	1900
D900X2400	900	2400	1870	3000	1900
D900X3000	900	3000	1870	3600	1900
D1200X1200	1200	1200	2200	1850	2250
D1200X1800	1200	1800	2200	2450	2250
D1200X2400	1200	2400	2200	3050	2250
D1200X3000	1200	3000	2200	3650	2250
D1200X3600	1200	3600	2200	4250	2250

*Lütfen sipariş aşamasında brüt ve net ölçüleri teyit ediniz.

BAS®

BAS Cevher zenginleştirme ve separasyon teknolojileri çözüm üreticisi olarak misyonumuzu oluşturan üç harf, üç ana başlığı ifade eder

Beneficiation: Cevher zenginleştirme sistemleri
Application: Saha uygulama çözümlemeleri
Separation: Cevher veya işlenmiş hammadde içerisindeki malzemelerin separasyon teknolojileri

BAS, toplamda 2 adet 40.000 m2 fabrikaları ve 500 den fazla çalışan ile dünya üzerinde mümkün olan tüm geri dönüşüm ve cevher zenginleştirme proseslerine hitap etmektedir. BAS mühendislik kadrosu ve laboratuvarlarıyla cevher zenginleştirme, yüksek teknolojik seperasyon ve saha uygulama çözümleri sunmaktadır. BAS laboratuvar çalışmalarından imalata kadar olan süreçteki tüm cevher mineralojisi, üretim mühendisliği & tasarım sorumluluğunu kendi bünyesinde barındırmaktadır. Laboratuvar hizmeti ile birlikte cevher yada işlenmiş malzeme üzerinde düşünülen saha uygulamaları öncesinde yaşanabilecek tüm muhtemel imkanları çalışır ve çözümü optimize eder. Separasyon çözümlerinde ise uygulanacak yöntemlerin deneysel & pilot ölçekli önizlemesini gerçekleştirir ve devamında saha uygulamalarını sağlar.

Bizler BAS olarak; mükemmellik için tutku ve mücadele ile çalışan, sahada doğru mühendislik çözümleri uygulayan adil bir ekibiz.

ANA FABRİKA & MERKEZ OFİS
BAŞKENT OSB 51.CAD NO:3 SİNCAN
ANKARA TURKIYE
0090312 8154152
info@bas-tr.com

FABRİKA 2
BAŞKENT OSB BAŞKENT BULV. 2. CAD NO:5 SİNCAN
ANKARA TURKIYE
0090312 3944691

POLONYA OFİS
NADBRZEZNA 2, 43-300
BIELSKO-BIALA POLAND
004853 3084009
poland@bas-tr.com

KANADA OFİS
68 BEDLE AV. TORONTO / ON M2H 1 K8 /
CANADA
001416 6481574
canada@bas-tr.com

Taşlıtepe Sivas 550TPH
manyetik zenginleştirme tesisi

Sivrishisar Eskişehir 50TPH
Nikel o zenginleştirme tesisi

Hasançelebi Malatya 650TPH
manyetit zenginleştirme tesisi