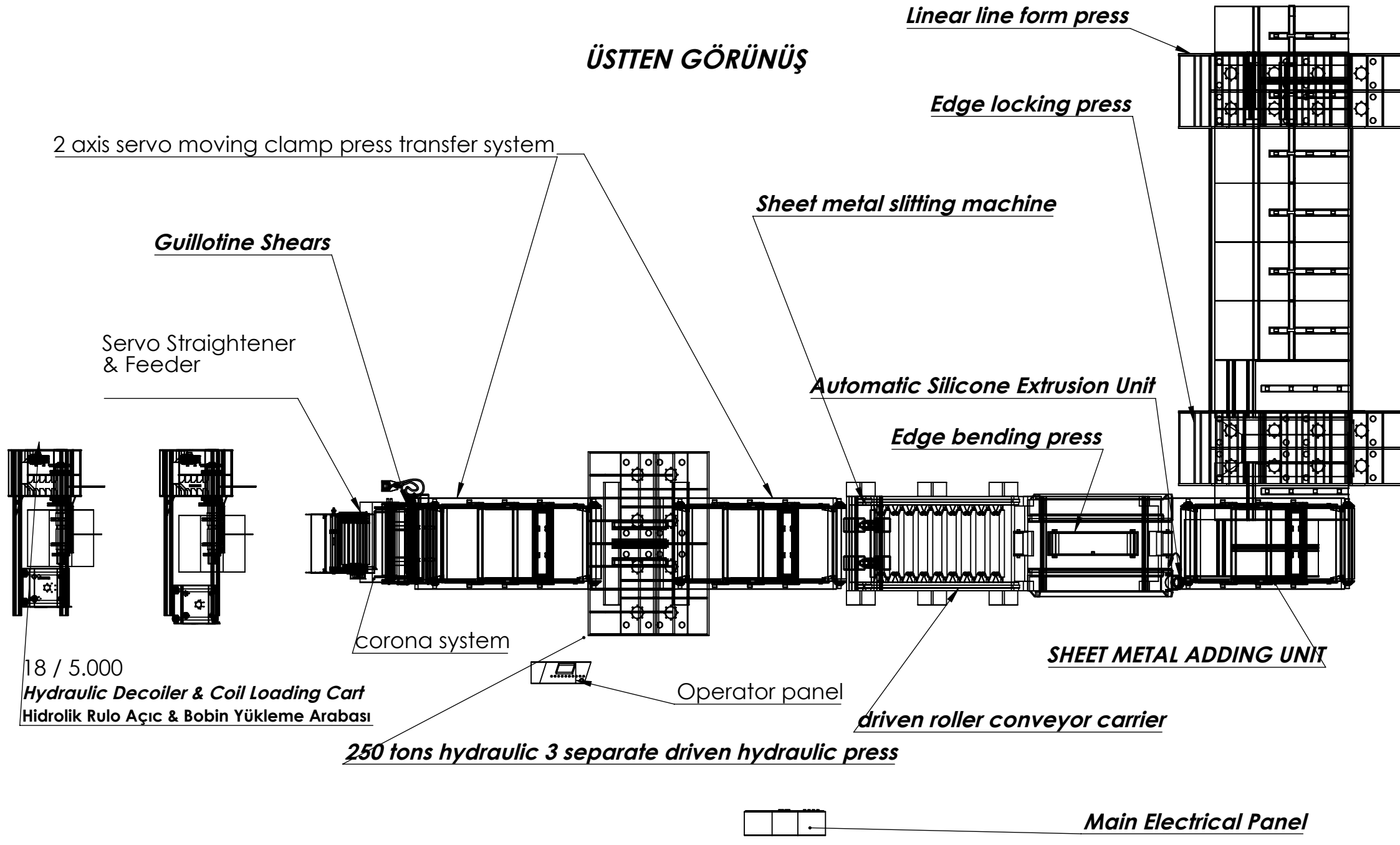Frigorik Dorse Paneli Saç Levha Şekillendirme,Üretme, Montajlama Hattı