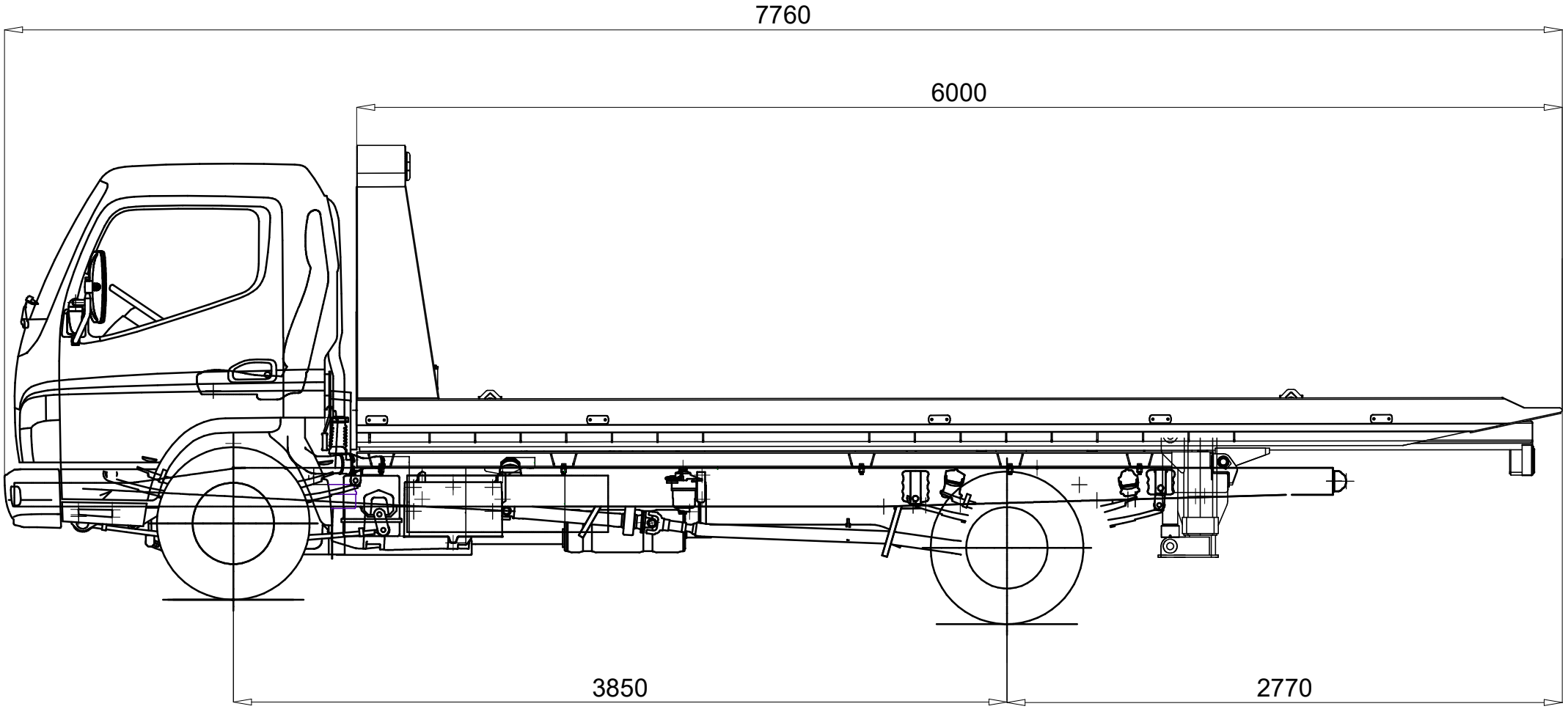
7760
6000
3850
2770