SDM04—Çift Kafa Dolum Sistemi



Ürün Tanım



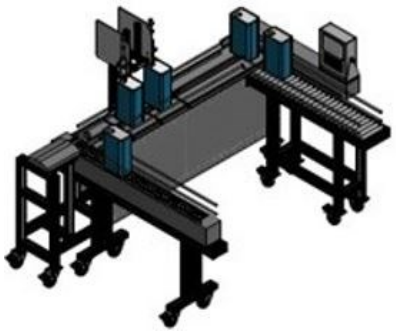

Çekeri 6/15 kg, taksimatı 5 gr olan SDM04 Çift Kafa Dolum Makinası tamamen BFM mühendisleri tarafından tasarlanıp imal edilmiştir. Otomatik olarak tasarlanmış kutu besleme hattının yanı sıra, otomatik dolum ve otomatik kapak kapatma aşamaları da bulunmaktadır. Dolumu bitmiş kutuların paketlenmesi için bekletildiği bekleme sehpası 50x60 cmlik rollerli yapıya sahiptir. Sistem üzerinde yer alan otomatik yütütecler sayesinde dolum sırası gelmiş kutu hedef noktaya taşınır ve dolum otomatik olarak başlar. Hedeflenen mikrata geldiğinde makine dolumu otomatik olarak yavaşlatır ve keser. Böylece sorunsuz bir şekilde hedeflenen miktarda dolum yapılabilir. Tekerli yapısı sayesinde işletme içinde farklı noktalara transferi kolayca yapılabilir.

Özellikler

- Otomatik kutu besleme
- Otomatik dolum
- Manuel kapak kapatma
- Otomatik kutu besleme konveyörü
- Kutu bekleme konveyörü
- Kapak besleme manuel ya da otomatik
- Dolumu bitmiş kutuların paketlenmesi için bekleme sehpası. 50x60 cm sık roller'li yapı.

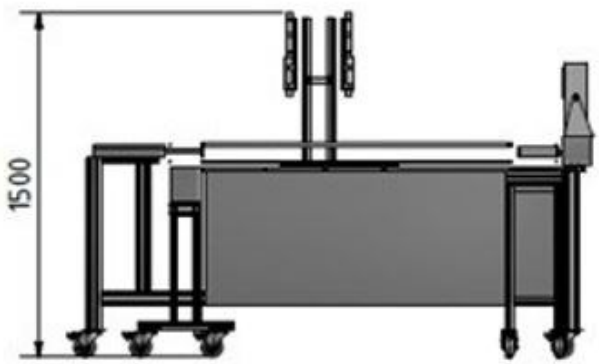

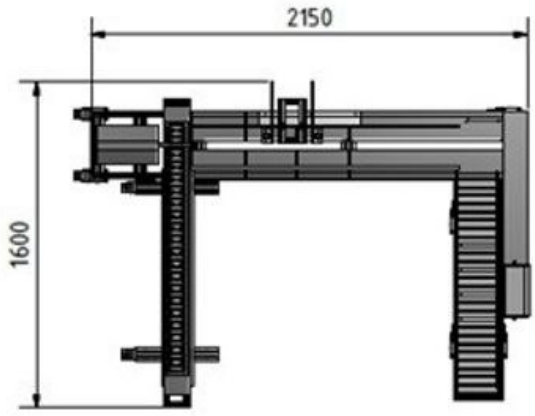

İndikatör



IT8000E Fill gravimetrik dolum uygulamalarında dünya genelinde oldukça yaygın bir şekilde kullanılan bir tartım kontrol cihazıdır. Otomatik ve otomatik olmayan proseslerde çalışabilir. Kontrolör analog ve dijital çeviriciye sahip her türlü terazi ile bağlantı kurabilir. Kontrolör iki farklı yapıda olabilir. Kompakt paslanmaz çelik gövdeli, IP65 koruma sınıfında, asma/zemin kolon veya duvara montaj imkanı olan ve panel montaj versiyonu bulunmaktadır. ISO9001 Standartlarına uygun işlevsellik sunmaktadır.

- Hızlı sinyal işleme özelliği sayesinde hassas dolum kontrolü, set-point ayarı ve tartım tolerans kontrolü
- Ekran menü yapısı sayesinde kapsamlı izleme fonksiyonları ve kolay kullanım imkanı
- Tekli veya çoklu dolum veri kaydı imkanı ve operasyonel olarak hard-copy çıktısı ve veri transfer imkanı
- IT8000E Fill dolum aparatlarını, dolum valflerini ve bidon/kap hareketlerini kontrol edebilir. Teraziyi maksimum işlem hacminde destekler. Kolay anlaşılabilir ekran menüsü sayesinde hızlı ve hatasız çalışma imkanı ve minimum derecede

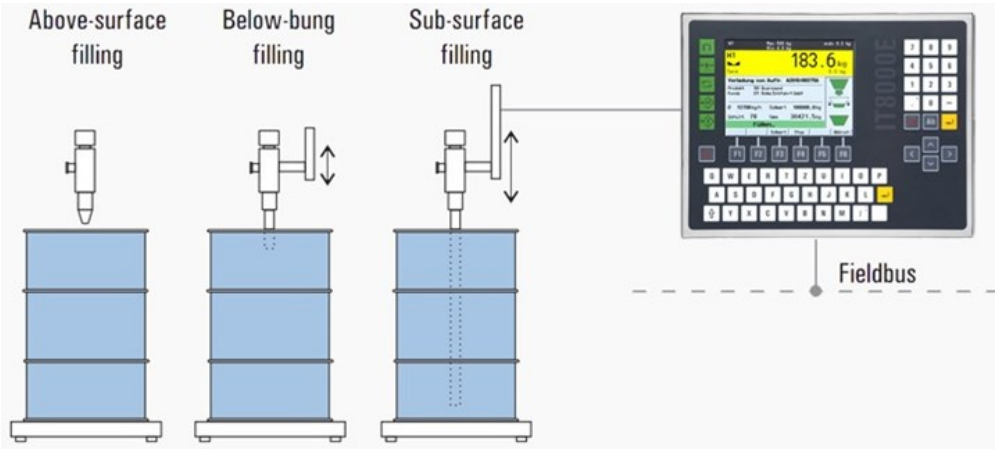

Noozle

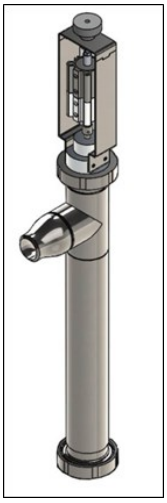

- Kimya ve gıda sanayisinde kullanılmak üzere isteğe göre ölçülendirilen platform sayesinde hem IBC hem de varile dolum yapılabilmektedir.
- Dolum kafasının yapısı sayesinde dolum işlemi başlatma ve sonlandırma aşamalarında sıçrama yapmaz. Ayrıca dolum işlemi bittikten sonra damlama yapmadığı için istenen hassasiyette dolum imkanı mümkündür.
- Dolum kafasının özel tasarımı sayesinde ürün akışı homojen bir şekilde olmaktadır. Ayrıca dolum tipine göre kanal çapı dizayn edilebilmektedir.



- Dolum kafasının kolay sökülüp-takılması sayesinde temizleme işlemi oldukça pratiktir.
- Solvente dayanıklı sızdırmazlık elemanları sayesinde kimya sektörü için kullanışlıdır.
- İsteğe bağlı giriş-çıkış imkanı (Sistem devir-daim için).,
- Yüksek üretim kalitesi ve uzun süreli hassasiyet.
- Paslanmaz Yapı
- Ex-Proof Festo pnömatik silindir (Hızlı-yavaş için)
- Hassas dolum kontrolü.

