NP-150

Fully Automatic Over-Wrapping Machine

آلة تغليف أوتوماتيكية

Tam Otomatik Paketleme Makinası



NP-150 is a fully automatic overwrapping machine that is designed specially for the packaging of single, as well as bundles, at medium to higher speeds. The wrapping film is feeded in a specific size. The film length easily is changed from the PLC screen (siemens). The nife cuts the film. After wrapping the film around the product it will be sealed by the front sealer. The wrapped product is located in the folding section in order to fold and seal the sides. The whole proceder is done automatically without any effort from the human.

Servo driven, PLC siemens, easily parts change and quickly film loading make the machine flexible and fast in changing between products which vary in sizes. It creates the right solution for any packaging challenge. **NP-150** is generally used specially for the packaging of single, as well as bundles, at medium to higher speeds of box shaped products such as: Perfumes & Cosmetics, Tea & Coffee, Pharmaceutical & Healthcare, Soap, Confectionery & Sweets, Tobacco & Cigarettes, Paper & Converted Products and Food Products.

آلة التغليف موديل (NP-150) هي آلة تغليف أوتوماتيكية بالكامل وتعمل بسرعة تغليف تصل حتى 40 منتج في الدقيقة. الالة مصممة بحيث يمكن تشغيلها بسرعات مرتفعة أو منخفضة حسب رغبة الزبون ويمكن من خلال نفس الآلة تغليف المنتجات إما بشكل إفرادي أو على شكل مجموعات.

مبدأ عمل الآلة: بعد ضبط الآلة وتحديد طول ورق التغليف من شاشة (PLC siemens) يتم قص الورق ولفه حول المنتج ووضع المنتج اليا في مجموعة لف جوانب الورق ولحامها.

تعتبر هذه الآلة من الالات ذات الإنتاجية المرتفعة وتتميز بسهولة التشغيل بسبب القدرة على ضبط الآلة من شاشة التحكم وسهولة فك وتركيب الأجزاء الميكانيكية والقدرة على تغليف منتجات بمقاسات وأحجام متعددة على نفس الآلة.

آلة التغليف موديل (NP-150) تستخدم بشكل عام في تغليف المنتجات إما بشكل إفرادي أو على شكل مجموعات كما في:

الصناعات الطبية و الصابون و الحلويات و التبغ وعلب السجائر و الصناعات الورقية والكتب والصناعات الغذائية وصناعات العطور ومواد التجميل و الشاي والقهوة.

TECHNICAL DRAWINGS / TEKNİK ÇİZİMLER

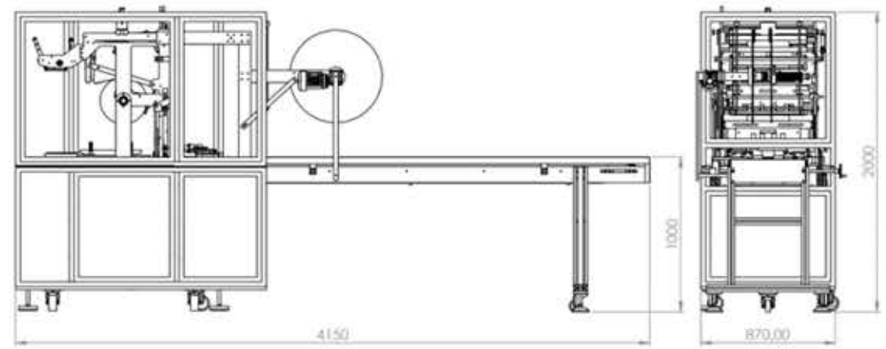

TECHNICAL SPECIFICATIONS / TEKNİK ÖZELLİKLER

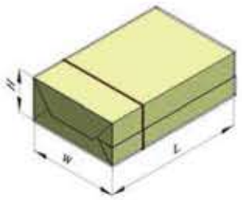

	Length [L] Uzunluk	Width [W] Genişlik	Height [H] Yükseklik	Out Put Speed Kapasite	Power Güç	Weight Ağırlık
	mm	*mm*	*mm*	*PPM*	*kW*	*kg*
Min	30	30	30	30-40	3,5	950
Max	250	150	100			

*Modifications in one dimension may limit the size range in the other dimensions or affect the machine output













