LARC3SW Tartım Modülü

Baskı Tipi Yük Hücreleri İçin



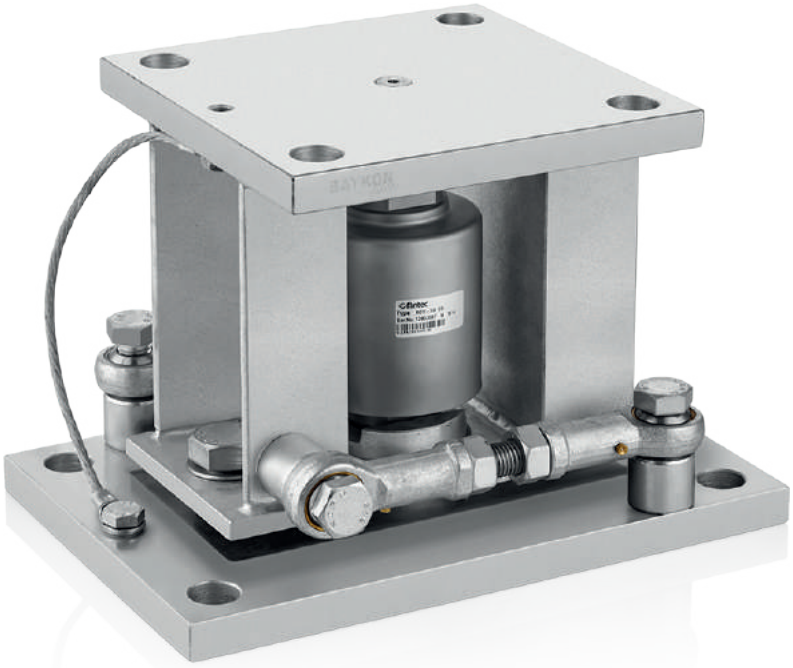

Uygulamalar



Tank & Silo Tartımı

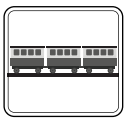

Demiryolu Kantarı



Yüksek Kapasiteli Uygulamalar



Endüstriyel Prosesler

Temel Özellikler

- Kapasite: 7.5t / 15t / 22.5t / 30t
- Kolay montaj ve bakım
- Rockwell 44 sertlikte yük hücresi alt ve üst yük aktarım parçaları
- Kalkmaya ve devrilmeye karşı korumalı
- Salınım ve dönmeye karşı tek yada çift stabilizatör seçeneği
- Standart galvanizli çelik konstrüksiyon
- Opsiyonel 304 veya 316 paslanmaz çelik

LARC3SW Flintec RC3 yük hücreleri için tasarlanmış olup statik yada dinamik tartım uygulamalarında mükemmel yük aktarımı sağlar. Kalkmaya karşı kendinden entegre koruması ve dönmeye karşı opsiyonel tek yada çift stabilizatör ilavesi ile karıştırıcılı tank, reaktör ve konveyör kantarlarında güvenle kullanılır.

Galvanizli çelik yapı standard olup, istek halinde paslanmaz çelik model mevcuttur.

BAYKON
Endüstriyel Tartım Sistemleri

Teknik Özellikler

Ebatlar (mm)

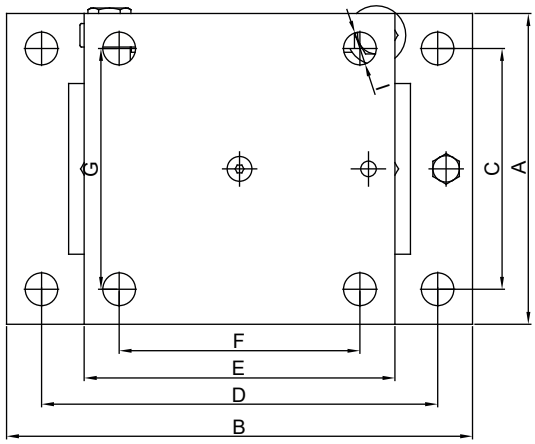

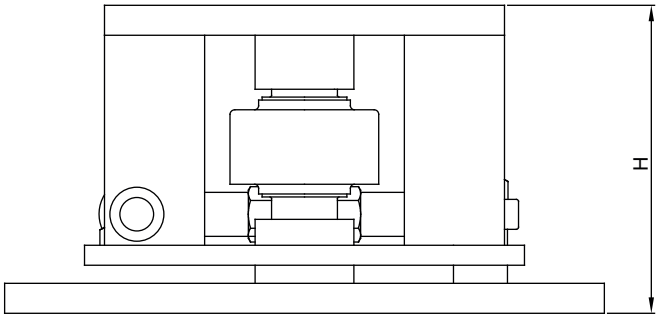

LARC3SW Tartım Modülü

Cap. (t)	A	B	C	D	E	F	G	H	I
7.5 - 15 t	200	300	155	255	200	155	155	153	ø22
22.5 - t	200	300	155	255	200	155	155	164	ø22
30 t	200	300	155	255	200	155	155	210	ø22

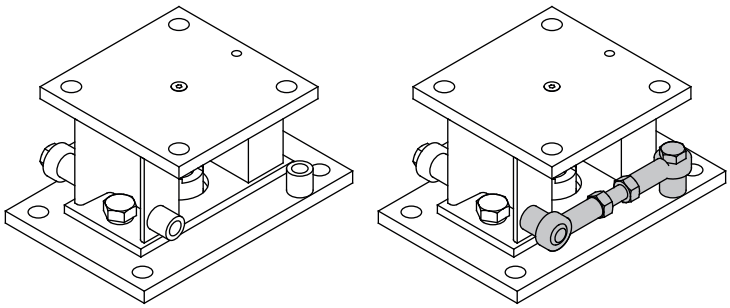

WS (Stabilizatör Opsiyonlu)

Uygulama Şekli

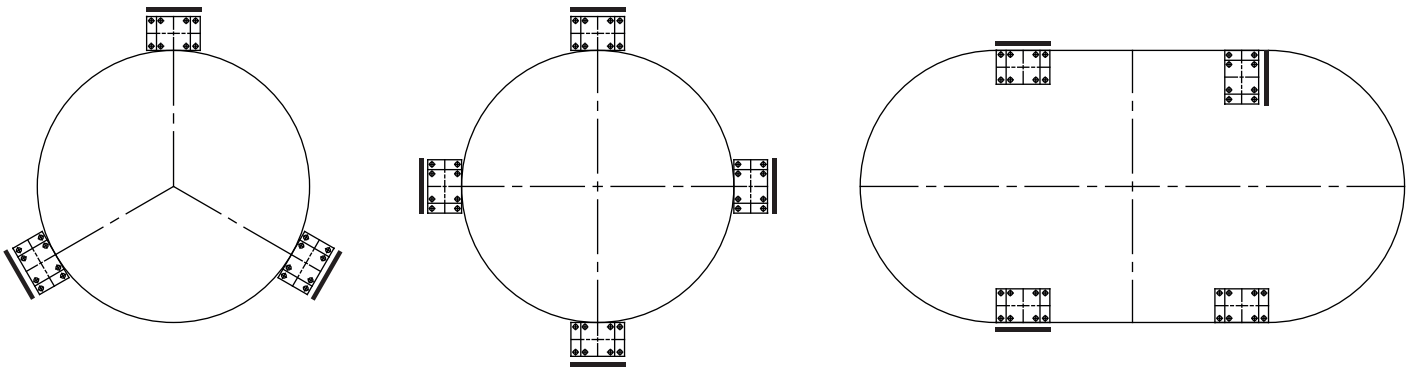

——— : WS (Stabilizatör Opsiyonlu)

Tartım modülü ile uyumlu yük hücreleri

Model
Flintec RC3 7.5 t
Flintec RC3 15 t
Flintec RC3 22.5 t
Flintec RC3 30 t

(Değişiklik hakkı saklıdır. 01 -12 / 2019)

BAYKON
Endüstriyel Tartım Sistemleri

Tuzla Kimya Sanayicileri O.S.B Organik Cad.
No:31 34953 Tuzla / İstanbul / TÜRKİYE
0 216 593 26 30 0 216 593 26 38
info@baykon.com baykon.com