Hamur Kesme Tartma Makinesi
Volumetric Dough Divider Machine
Divisora Volumétrica

KST2000



TR

- Hamuru vakumlayarak keser
- Geniş piston seçenekleriyle, çeşitli gramaj aralığında kesim
- Tam yağlama ile, minimum yağ sarfiyatı imkanı sunar
- Gramaj hasasiyeti +/- % 3
- Unlama ünitesi
- Hız kontrol ayarı (standard)
- Tek pistonlu ya da çift piston PRO model olarak sunulmaktadır
- Yağlı hamurlar için mavi band, unlu hamurlar için polyester band
- Yükseklik ayarlanabilir konveyör band
- Platin gövde, paslanmaz kapak ve huni
- Danfoss fanlı sürücü ile yüksek sıcaklıkta çalışma ve motor koruması
- Büyük kapasite huni (opsiyonel)
- Teflon kaplamalı huni (opsiyonel)
- Kolay bakım ve temizlik, yağ değişimi
- Sabit tekerler
- CE belgeli ürün ve 2 yıl garanti

EN

- Suction dividing
- Avaliable in different pistons corresponding to distant grams
- Entire lubricating with minimum oil consumption
- Weight accuracy ±3%
- Flour duster unit
- Speed control unit (standard)
- Single piston or double piston PRO model
- PVC blue belt for oily dough - polyester canvas belt for floured dough
- Heigth adjustable converyor belt
- Platin structure interior, panels and hopper made of stainless steel
- Equiped with Danfoss drive, enabling to work high temparature
- Higher capacity hopper (optional)
- Teflon coated hopper (optional)
- Heavy duty caster wheels, easy to move
- Easy to clean & care, change of lubricant
- CE certificated – 2 years of warranty

ES

- Apta para dividir a través de succión
- Disponible de distintos pistones para gran variedad en gramos
- Sistema de engrase, consumo mínimo
- Precisión de peso ±3%
- Harinadora
- Controlador de velocidad (estándar)
- PVC azul cinta para masas grasadas, polyester para masas harineadas
- Cinta transporte ajustable, para salida
- Estructura y tolva de Inox, armada interior de platina
- Para altas temperaturas , equipada con Danfoss convertidora
- Mayor capacidad de tolva (opcional)
- Teflonada tolva (opcional)
- Double piston PRO modelo (opcional)
- Fácil de limpiar
- Sencillo mantenimiento
- Fácil de cambiar el aceite
- CE certificado y dos anos de garantía

KST2000



- Kapaklar ve hamurla temas eden yüzeyler **"Tamamı Paslanmaz"** malzemeden üretilmektedir
- The panels and the surfaces contacting with dough are made of **"Entire Stainless Steel"**
- Cubiertas y lugares contactando con masa hechos de **"Acero Inoxidable Completo"**



- **"Manuel - Otomatik"**, gramaj ayarı kol ile ; ya da otomatik (opsiyonel) ayarlanmaktadır.
- **"Manual or Auto"**, adjuting the weigth by manual volantes or automatic (optional)
- **"Manual o Auto"**, ajusto el peso a mano o dispobilidad en el uso automatico (opcional)



- **"Kolay Panel"**, kullanması kolay , basit arayüzlü panel
- **"Simple Control"** easy to use, user friendly control unit
- **"Control Sencillo"** fácil de controlar todo desde la pantalla



- **"Hız Sürücü Sistem"**, Danfoss marka hız sürücü ile çevirme hızını ayarlama , fanlı çalışma ve motor koruma
- **"Drive System Velocity"**, Danfoss drive system enables to control speed and protect your motor, equippied with ventilador
- **"Variador De Frecuencia"** Danfoss variador con aire ventiladora permite ajusto de velocidad y protegir el motor



- **"Paslanmaz Koruma Kapak"**, Switchli paslanmaz koruma kapağı (opsiyonel)
- **"Ekstra Yağ Dolaşım Deposu"**, ayrı ek bir depo ile yağ devir dolaşımı yandan (opsiyonel)

- **"Top Protective Cover"**, Stainless protective cover with switch (optional)
- **"Extra Lubricant Reservoir"**, additional oil circulation setup (optional)

- **"Rejilla Protectiva"**, componente protectivo de Inox con micro (opcional)
- **"Extra Depositor Lubricante"**, sistema adicional para circular el aceite (opcional)

Teknik Özellikler-Technical Features-Datos Técnicos

		KST2000 ECO	KST2000 PRO
Kapasite / Capacity / Capacidad	Adet/sa. - Pcs/hr.	2000	4000
Genişlik (W) / Width / Ancho	mm	600	700
Uzunluk (L) / Length / Largo	mm	1500	1500
Yükseklik (H) / Height / Alto	mm	1500	1500
Huni Kapasitesi / Hopper Capacity / Capacidad De Tolva	Kg	70	70
Elektrik Gücü / Electric Power / Energía	Kw	1.1	1.1
Elektrik Bağlantı / Electric Connection / Electrica Conexión	Volt-Vac/Hz	380 V50Hz N+PE 3 Phase	380 V50Hz N+PE 3 Phase
Ağırlık / Weigth / Peso Neto	Kg	385	550
Materyal / Material	Paslanmaz	Stainless Stell/Inox	Stainless Stell/Inox
Piston Çapı - Gramaj Piston Diameter and Weight Piston Diametro y Peso	70 mm	-	20 - 200 gr. (double)
	80 mm	50 - 200 gr. (min-max)	50 - 250 gr.(double)
	90 mm	80 - 400 gr. (min-max)	-
	110 mm	100 - 600 gr. (min-max)	100 - 600 gr. (double)
	130 mm	400 - 1200 gr. (min-max)	-

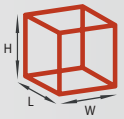

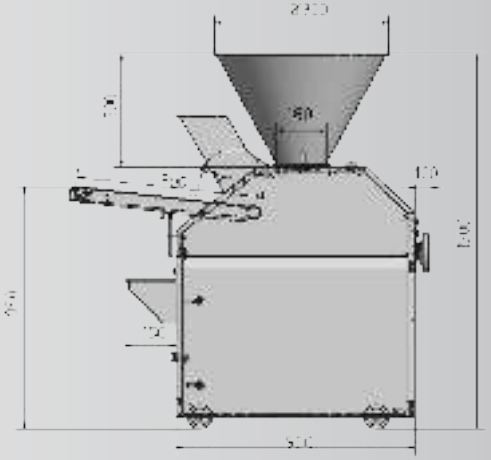

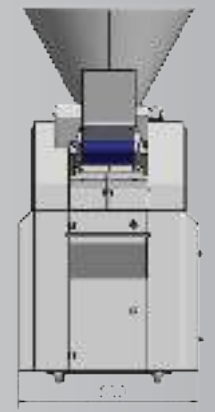

imalatçı haber vermeksizin değişiklik yapma hakkını saklı tutar
manufacturer reserves to rigth to change the specification without prior notice