LAD420 Tartım Modülü

Çift Mesnetli Yük Hücreleri İçin



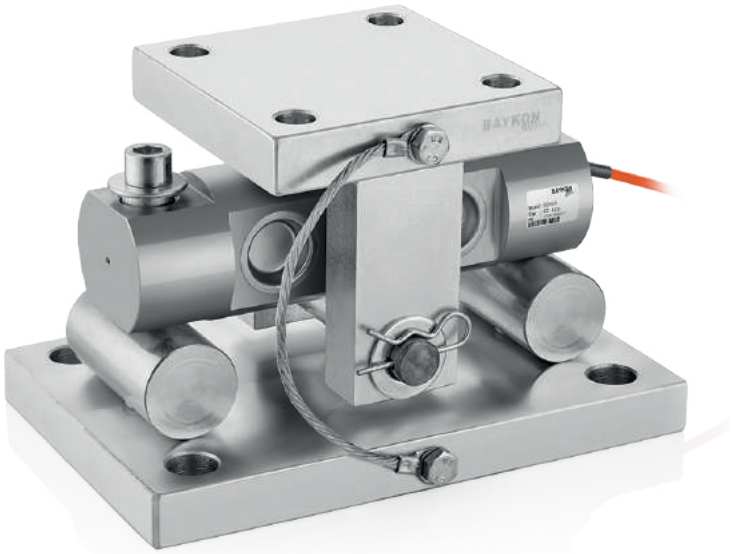

Uygulamalar



Tank & Silo Tartımı

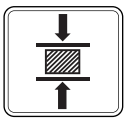

Test Makineleri



Endüstriyel Prosesler



Yüksek Kapasiteli Uygulamalar

Temel Özellikler

- Yüksek tartım güvenliği
- Kapasite: 50-100 Klb (LAD420)
- Montaj ve bakım kolaylığı, hızlı ve kolay yük hücresi değişimi
- Kalkmaya karşı entegre korumalı yapı
- Tankı sabitleyecek ek bağlantı gerekmez
- Galvaniz kaplı çelik
- İstek halinde boyalı çelik ve paslanmaz çelik modeller

LAD420 tartım modülü, özellikle devrilme riski olan yüksek ve dış saha ortamlarındaki tank ve silo kantarlarında kullanılır. BD420 çift mesnetli yük hücreleriyle kullanılır. Kalkmaya karşı korumalı kompakt yapısı gerekli durumda yük hücresinin kolayca değişimine imkan verir. Isıl genleşme ve küçük montaj hatalarını en aza indiren tasarımı ile hassas bir ölçüm sağlar.

Galvanizli çelik yapı standart olup, istek halinde paslanmaz çelik ve boyalı modeller mevcuttur.

BAYKON
Endüstriyel Tartım Sistemleri

Teknik Özellikler

Ebatlar (mm)

LAD420 50-70 klb

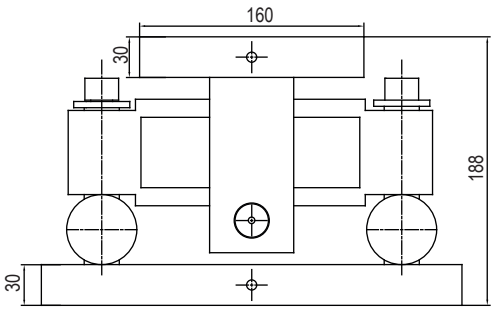

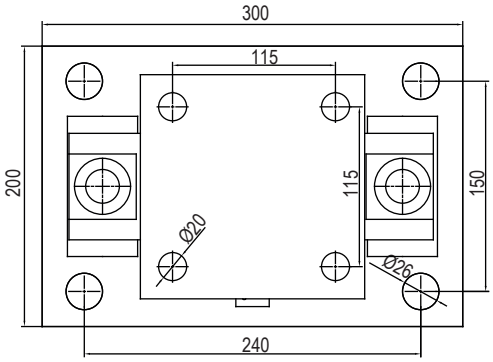

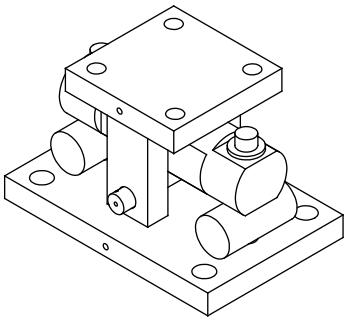

LAD420 100 klb

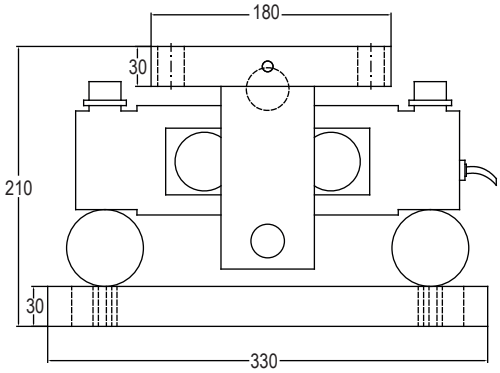

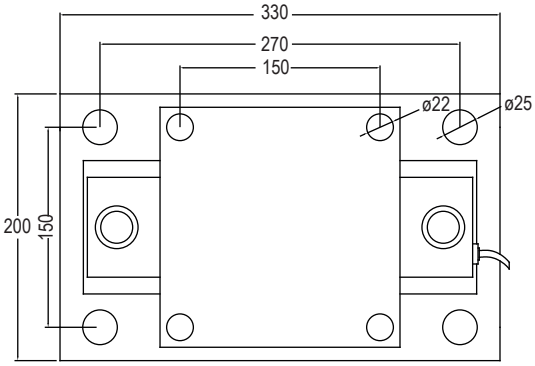

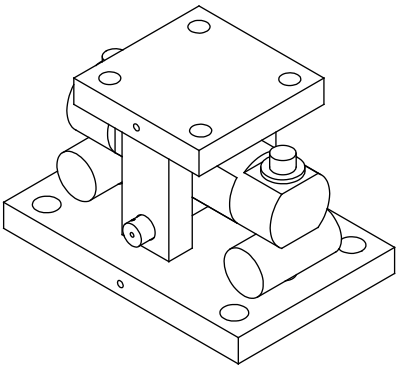

Uygulama Şekli

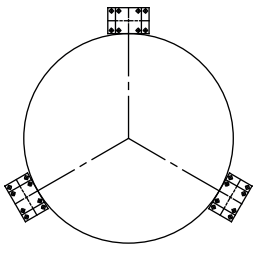

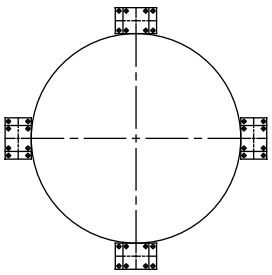

Dairesel Yerleşim

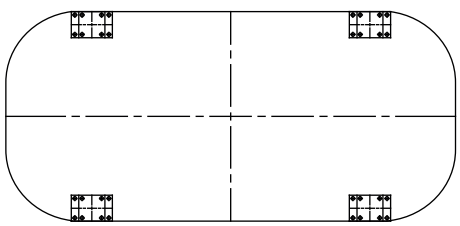

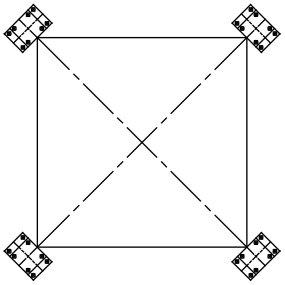

Kare - Dikdörtgen Yerleşim

(Değişiklik hakkı saklıdır. 03 -05 / 2022)

BAYKON
Endüstriyel Tartım Sistemleri

Tuzla Kimya Sanayicileri O.S.B Organik Cad.
No:31 34953 Tuzla / İstanbul / TÜRKİYE
0 216 593 26 30 0 216 593 26 38
info@baykon.com baykon.com